

Kanlux ATL 1F PEND22 GU10

- 5-годишна Гаранция при спазване на гаранционните условия, достъпни в уебсайта

WARRANTY 5 years

[V]	[Hz]		IP		[°C]	
220-240 AC	50		20		5÷25	0,5m
[m]						
1,5						







ATL 1F PEND22 GU10 B

		[W]			
ATL 1F PEND22 GU10 B	**45916**	max 10	GU10	PAR16	черен
ATL 1F PEND22 GU10 W	**45917**	max 10	GU10	PAR16	бял



ATL 1F PEND22 GU10 B



ATL 1F PEND22 GU10 W

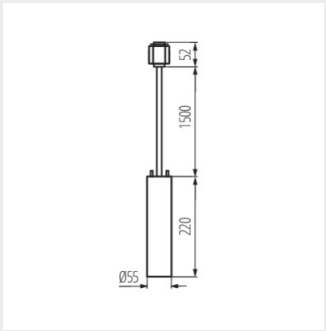

ATL 1F PEND22 GU10 B

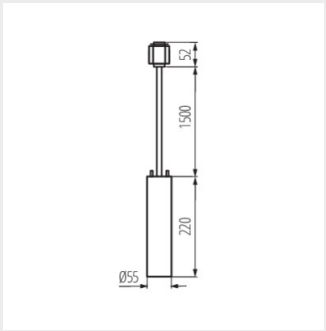

ATL 1F PEND22 GU10 W

Date of issue: 05.05.2026, 10:36

Запазва се правото за въвеждане на технически промени. Данните, съдържащи се в този материал, не са правно обвързващи.

Фотометрия: резултати, получени по време на изпитване на дадения екземпляр.

Kanlux S.A. ul. Objazdowa 1-3, 41-922 Radzionków, Poland kanlux@kanlux.com

BG