

Kanlux ALT 1F SPOT

- 5-годишна Гаранция при спазване на гаранционните условия, достъпни в уебсайта

WARRANTY 5 years

[V] 220-240 AC | [Hz] 50 | IP 20 | [°C] 5÷25 | 330 [°] | 90 [°] | 0,5m









ATL 1F SPOT1 GU10 B

		[W]			
ATL 1F SPOT1 GU10 B	**45914**	max 10	GU10	PAR16	черен
ATL 1F SPOT1 GU10 W	**45915**	max 10	GU10	PAR16	бял



ATL 1F SPOT1 GU10 B



ATL 1F SPOT1 GU10 W

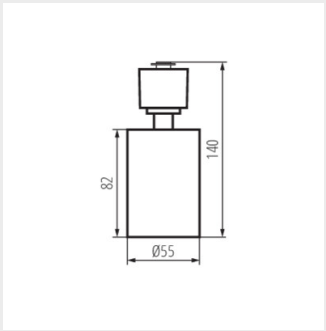

ATL 1F SPOT1 GU10 B

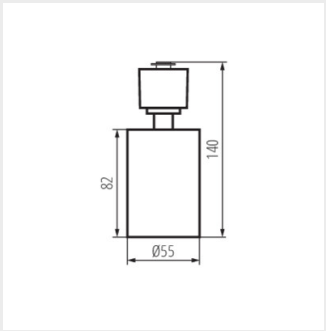

ATL 1F SPOT1 GU10 W

Date of issue: 05.05.2026, 10:39

Запазва се правото за въвеждане на технически промени. Данните, съдържащи се в този материал, не са правно обвързващи.

Фотометрия: резултати, получени по време на изпитване на дадения екземпляр.

Kanlux S.A. ul. Objazdowa 1-3, 41-922 Radzionków, Poland kanlux@kanlux.com

BG