

Kanlux TEAR 1F PADAPTOR

- 5-годишна Гаранция при спазване на гаранционните условия, достъпни в уебсайта

WARRANTY 5 years

[V]	[Hz]	In[A]		IP		[°C]
220-240 AC	50	10		20		5÷25



TEAR 1F PADAPTOR-B

TEAR 1F PADAPTOR-B	**45912**	черен
TEAR 1F PADAPTOR-W	**45913**	бял



TEAR 1F PADAPTOR-B



TEAR 1F PADAPTOR-W

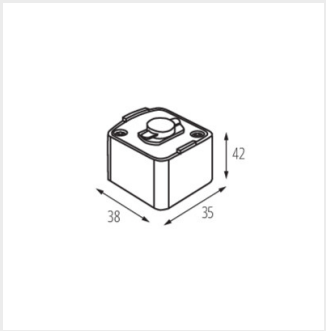

TEAR 1F PADAPTOR-B

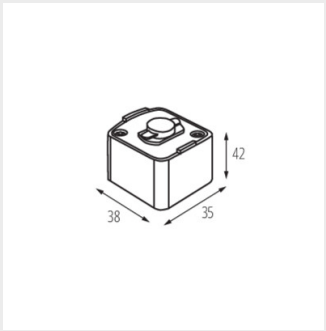

TEAR 1F PADAPTOR-W

Date of issue: 05.05.2026, 10:35

Запазва се правото за въвеждане на технически промени. Данните, съдържащи се в този материал, не са правно обвързващи.

Фотометрия: резултати, получени по време на изпитване на дадения екземпляр.

Kanlux S.A. ul. Objazdowa 1-3, 41-922 Radzionków, Poland kanlux@kanlux.com

BG