

Kanlux TP STRONG ECO

Херметичното осветително тяло Kanlux TP STRONG ECO е интегрирано LED осветително тяло със светлинна ефективност от 130 lm/W, чието качество се потвърждава от 5 години гаранция. Kanlux TP STRONG ECO е осветително тяло, което може да се монтира повърхностно или окачено. Удобството при монтаж се осигурява от регулируеми дръжки и бърз конектор, които са включени в комплекта. Благодарение на класа на плътност IP65 и устойчивостта на механични повреди IK08, осветителното тяло Kanlux TP STRONG ECO може да се използва на места като паркинги, производствени халета, гаражи, складове и високо складови халета.

- 5-годишна Гаранция при спазване на гаранционните условия, достъпни в уебсайта
-

WARRANTY 5 years

IP 65

PRODUKT Z ATESTEM

[V] 220-240 AC	[Hz] 50	≥25000	[h] 50000	ellipse ≤6x MacAdam	Ra 80	SMD
		IP 65		[°C] -20÷40		IK 08
	[mm²] 1,0÷2,5	0,5m	CE	EAC	PZH	UK CA









TP STRONG ECO 46W-NW

		[W]	[lm]	Tc [K]	[°]	
TP STRONG ECO 46W-NW	33173	46	6000	4000	X130/Y110	сив



TP STRONG ECO 46W-NW

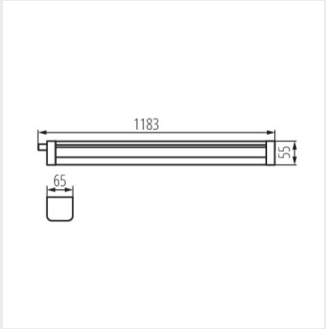

TP STRONG ECO 46W-NW

Date of issue: 22.11.2024, 13:57

Запазва се правото за въвеждане на технически промени. Данните, съдържащи се в този материал, не са правно обвързващи.

Фотометрия: резултати, получени по време на изпитване на дадения екземпляр.

BG