

Kanlux TONIL II LED

Kanlux TONIL LED II е скромен по форма модел с вграден източник на светлина. Неговото гъвкаво, гумено рамо ви позволява да насочвате осветлението в желаната посока. В същото време можете да му придадете желаната форма.

-

FLEXIBLE arm

OFF ON

[V] 220-240 AC	[Hz] 50	[°] 30	≥15000	[h] 20000	ellipse ≤ 6x MacAdam	Ra 80
SMD			IP 20		[°C] 5÷25	
[°] 360	[°] 360		[mm²] 0,5-1,5	0,2m		lm/W 44
Hg	CE	EAC	UKCA			









TONIL II LED W/G

		[W]		[lm]	Tc [K]
TONIL II LED W/G	32518	3,3	бял / златен	145	3000
TONIL II LED B/G	32519	3,3	черен/златен	145	3000
TONIL II LED B	32522	3,3	черен	145	3000
TONIL II LED W	32523	3,3	бял	145	3000



TONIL II LED W/G



TONIL II LED B/G



TONIL II LED B



TONIL II LED W

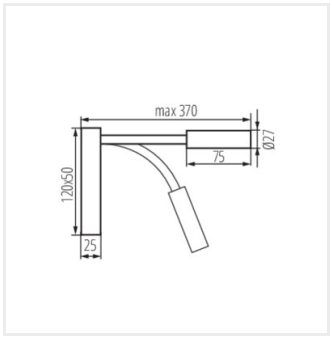

TONIL II LED B, B-G, W-G

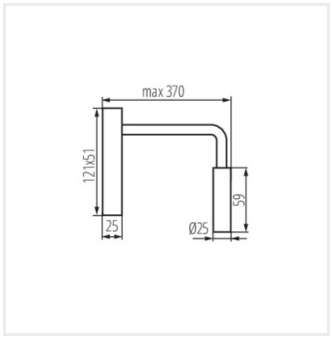

TONIL II LED W

Date of issue: 03.02.2026, 14:35

Запазва се правото за въвеждане на технически промени. Данните, съдържащи се в този материал, не са правно обвързващи.

Фотометрия: резултати, получени по време на изпитване на дадения екземпляр.

Kanlux S.A. ul. Objazdowa 1-3, 41-922 Radzionków, Poland kanlux@kanlux.com

BG