

Kanlux LAURIN

Спотовете Kanlux LAURIN са модерни и функционални стенни и таванни осветителни тела, които са идеални за различни помещения - от дневната и спалнята, до кухнята и коридора. Техният семпъл, минималистичен дизайн се съчетава идеално както с модерни, така и с по-класически интериори. Осветителните тела LAURIN се предлагат в четири цветови варианта: бял, черен, бяло-златен и черно-златен, което им позволява лесно да се съчетаят със стила на интериора. Те са изработени от устойчива алуминиева сплав, която гарантира солидност и естетически издържан завършек. Осветителните тела са пригодени за светлинен източник PAR16 с цокъл GU10, което дава свобода при избора на параметрите на осветлението. Лесната подмяна на светлинния източник е осигурена от свалящ се пръстен в предната част на дифузера. Друго предимство е възможността за регулиране на посоката на светлинния лъч, което дава възможност за осветяване на избрани зони от помещението.













LAURIN EL-1O W

		[W]		[°]	[°]	[°]
LAURIN EL-1O W	29120	max 10	бял	в две оси	310	90
LAURIN EL-1O B	29121	max 10	черен	в две оси	310	90
LAURIN EL-2I W	29122	2 x max 10	бял	в две оси	310	90
LAURIN EL-2I B	29123	2 x max 10	черен	в две оси	310	90
LAURIN EL-3I W	29124	3 x max 10	бял	в две оси	310	90
LAURIN EL-3I B	29125	3 x max 10	черен	в две оси	310	90
LAURIN EL-3O W	29126	3 x max 10	бял	в две оси	310	90
LAURIN EL-3O B	29127	3 x max 10	черен	в две оси	310	90
LAURIN EL-4O W	29128	4 x max 10	бял	в две оси	310	90
LAURIN EL-4O B	29129	4 x max 10	черен	в две оси	310	90
LAURIN EL-1O B-G	38960	max 10	черен/златен	в две оси	310	90
LAURIN EL-2I B-G	38961	2 x max 10	черен/златен	в две оси	310	90
LAURIN EL-3I B-G	38962	3 x max 10	черен/златен	в две оси	310	90
LAURIN EL-3O B-G	38963	3 x max 10	черен/златен	в две оси	310	90
LAURIN EL-1O W-G	38964	max 10	бял / златен	в две оси	310	90
LAURIN EL-2I W-G	38965	2 x max 10	бял / златен	в две оси	310	90
LAURIN EL-3I W-G	38966	3 x max 10	бял / златен	в две оси	310	90
LAURIN EL-3O W-G	38967	3 x max 10	бял / златен	в две оси	310	90



LAURIN EL-1O W



LAURIN EL-1O B



LAURIN EL-2I W



LAURIN EL-2I B



LAURIN EL-3I W



LAURIN EL-3I B



LAURIN EL-3O W



LAURIN EL-3O B



LAURIN EL-4O W



LAURIN EL-4O B



LAURIN EL-1O B-G



LAURIN EL-2I B-G



LAURIN EL-3I B-G



LAURIN EL-3O B-G



LAURIN EL-1O W-G



LAURIN EL-2I W-G



LAURIN EL-3I W-G



LAURIN EL-3O W-G

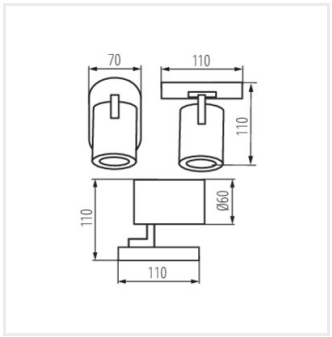

LAURIN EL-1O

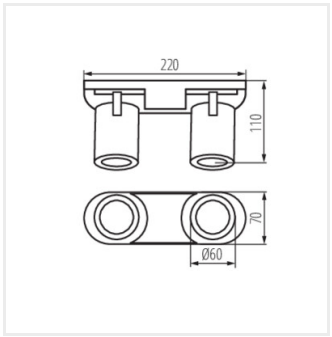

LAURIN EL-2I

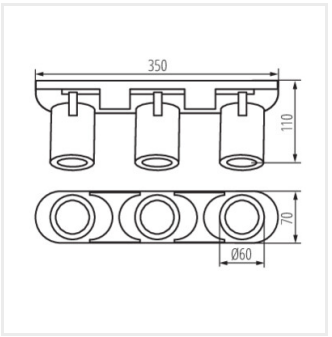

LAURIN EL-3I

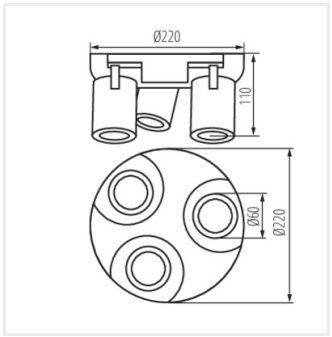

LAURIN EL-3O

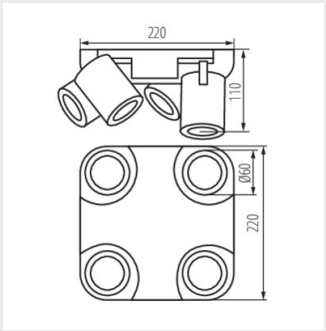

LAURIN EL-4O

Date of issue: 10.02.2026, 15:50

Запазва се правото за въвеждане на технически промени. Данните, съдържащи се в този материал, не са правно обвързващи.

Фотометрия: резултати, получени по време на изпитване на дадения екземпляр.

Kanlux S.A. ul. Objazdowa 1-3, 41-922 Radzionków, Poland kanlux@kanlux.com

BG