IQ-LED G45

LED източник на светлина

SAFE light

QUALITY & COMFORT of light

WARRANTY 3 years

[V] 220-240 AC | [Hz] 50/60 | SMD | ellipse ≤6x MacAdam | Ra 80 | ≥40000 | [h] 15000



IQ-LED G45E14 5,5W

		[W]	[W]	Φuse [°]	Tc [K]	[°]		Ei
IQ-LED G45E14 5,5W-WW	**27300**	5,5	40	470	2700	220	E14	F
IQ-LED G45E14 5,5W-NW	**27301**	5,5	41	490	4000	220	E14	F
IQ-LED G45E14 5,5W-CW	**27302**	5,5	41	490	6500	220	E14	F
IQ-LED G45E27 5,5W-WW	**27303**	5,5	40	470	2700	220	E27	F
IQ-LED G45E27 5,5W-NW	**27304**	5,5	41	490	4000	220	E27	F
IQ-LED G45E27 5,5W-CW	**27305**	5,5	41	490	6500	220	E27	F
IQ-LED G45E14 7,5W-WW	**27306**	7,5	60	810	2700	200	E14	F
IQ-LED G45E14 7,5W-NW	**27307**	7,5	61	830	4000	200	E14	E
IQ-LED G45E14 7,5W-CW	**27308**	7,5	61	830	6500	200	E14	E
IQ-LED G45E27 7,5W-WW	**27309**	7,5	60	810	2700	200	E27	F
IQ-LED G45E27 7,5W-NW	**27310**	7,5	61	830	4000	200	E27	E
IQ-LED G45E27 7,5W-CW	**27311**	7,5	61	830	6500	200	E27	E

Kanlux iQ-LED е равнозначно на фотобиологична безопасност, приятна за очите цветова температура и надеждност, а всичко това - запазено в класическия дизайн G45. Крушките iQ-LED осигуряват пълен експлоатационен комфорт и безопасност, които са потвърдени от сертификат TÜV Rheinland.

- Материал: пластмаса

Date of issue: 06.09.2021, 06:57
Запазва се правото за въвеждане на технически промени. Данните, съдържащи се в този материал, не са правно обвързващи.

BG

IQ-LED G45

LED източник на светлина

- Материал на дифузера: пластмаса





iQ-LED G45E27 5,5W



IQ-LED G45E14 7,5W



iQ-LED G45E27 7,5W

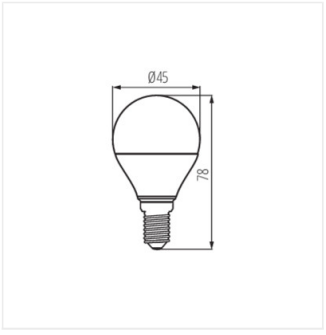

IQ-LED G45E14 5,5W



iQ-LED G45E27 5,5W

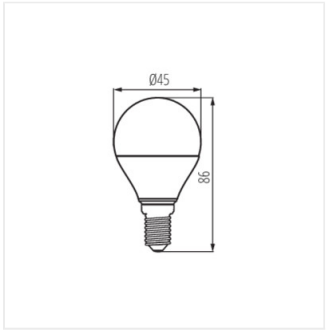

iQ-LED G45E14 7,5W

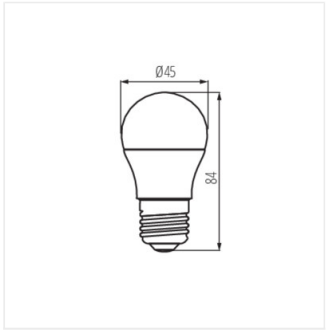

iQ-LED G45E27 7,5W

Date of issue: 06.09.2021, 06:57
Запазва се правото за въвеждане на технически промени. Данните, съдържащи се в този материал, не са правно обвързващи.

BG