

Kanlux BORD XS

Łagodne krawędzie, zakrzywione linie i opływowy kształt nadają oprawom Kanlux BORD XS elegancji i subtelności. Nowoczesny design, elegancka prostota oraz owalny kształt sprawiają, że oprawy te pasują zarówno do wnętrz mieszkalnych jak i komercyjnych. Jest to nowa odsłona popularnych opraw Kanlux BORD.



BORD XS DLP-50-B

BORD XS DLP-50-B	**25478**	max 10	czarny	w jednej osi	25
BORD XS DLP-50-W	**25479**	max 10	biały	w jednej osi	25



BORD XS DLP-50-B



BORD XS DLP-50-W

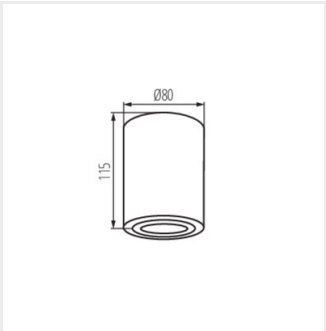

BORD XS DLP-50

Dokument utworzono: 17.04.2026, 23:15
Zastrzega się możliwość wprowadzenia zmian technicznych. Dane zawarte w tym katalogu nie są prawnie wiążące.
Fotometria: wyniki uzyskane podczas badania konkretnego egzemplarza.
Kanlux S.A. ul. Objazdowa 1-3, 41-922 Radzionków, Poland kanlux@kanlux.com

PL